Für diese Zeichnung behalten wir uns alle Rechte vor / We reserve all rights to this drawing

1 : 20

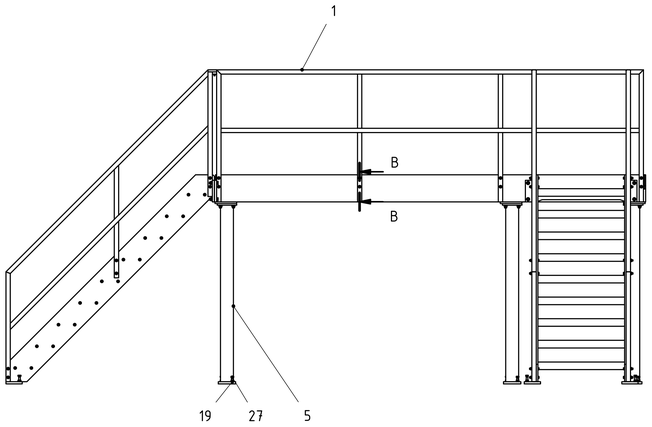

1 : 20

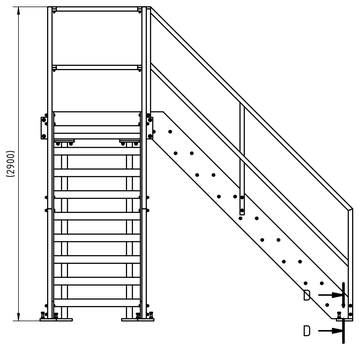

1 : 20

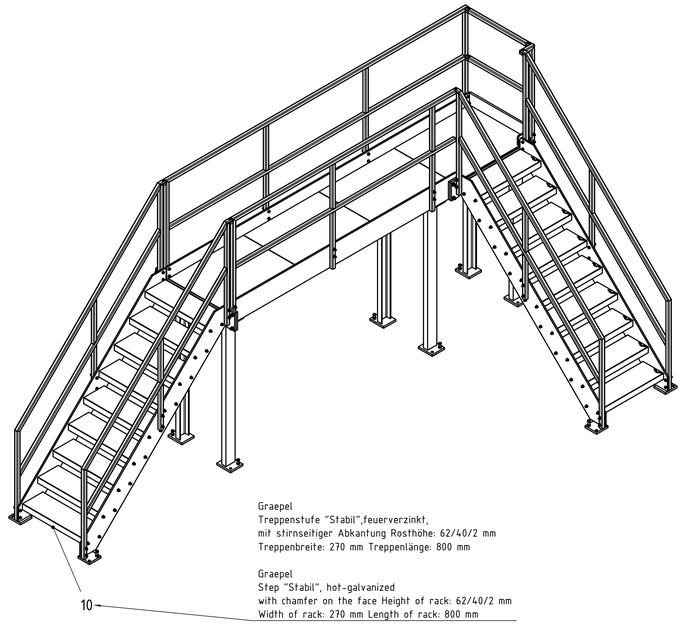

Graepel
Treppenstufe "Stabil",feuerverzinkt,
mit stirnseitiger Abkantung Rosthöhe: 62/40/2 mm
Treppenbreite: 270 mm Treppenlänge: 800 mm

Graepel
Step "Stabil", hot-galvanized
with chamfer on the face Height of rack: 62/40/2 mm
Width of rack: 270 mm Length of rack: 800 mm

1 : 20

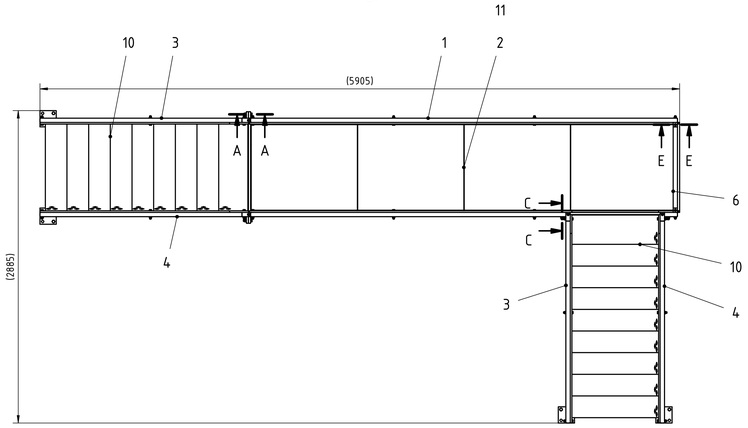

A-A
1 : 2
Befestigung/fastening:
Podest/platform - Podest/platform

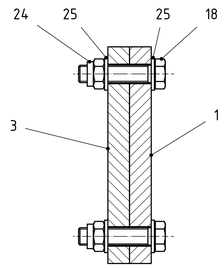

B-B
1 : 2
Befestigung/fastening:
Podest/platform - Geländer/railing

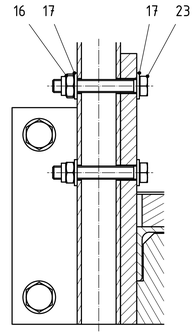

C-C
1 : 2
Befestigung/fastening:
Podest/platform - Treppe/stairs
Podest/platform - Stütze/support

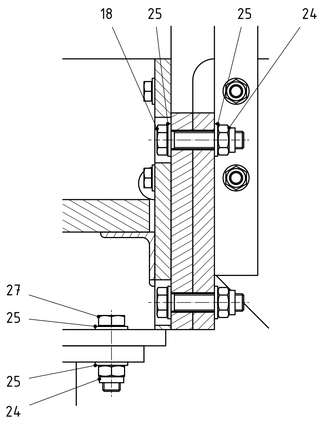

D-D
1 : 2
Befestigung/fastening:
Treppe/stairs - Stufe/step

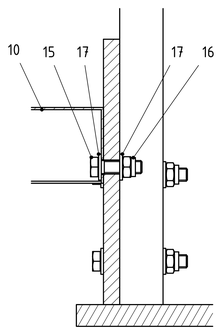

E-E
1 : 2
Befestigung/fastening:
Geländer/railin - Leiste/

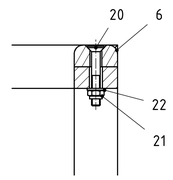

alle Schrauben fachgerecht gesichert
all bolts professionally secured

Pos.	Menge	Bezeichnung	Norm	Werkstoff	Oberfläche	Gewicht	Bemerkung
27	30	Sechskantschrauben mit Ganzgewinde ISO 4017 - M16 x 60	M10009S0C16060	ISO 4017	8.8	3,985	
25	64	Scheibe ISO 7089 - 16 Stahl	M10001S0C17001	ISO 7089	Stahl	0,723	
24	32	Sechskantmutter DIN 985 - M16 8 verz.	M10008F0F16000	DIN 985	8 verz.	1,229	
23	40	Sechskantschrauben mit Ganzgewinde ISO 4017 - M12 x 80	M10009S0C12080	ISO 4017	8.8	3,481	
22	8	Scheibe ISO 7089 - 8 - Stahl	M10001S0C08 A0	ISO 7089	Stahl	0,015	
21	8	Sechskantmutter DIN 985 - M8	M10008F0F08000	DIN 985	8 verz.	0,048	
20	8	Senkschraube ISO 10642 - M8x55 8.8	M10079F0C08055	ISO 10642	8.8	0,193	
19	10	Sechskantmutter ISO 4032 - M16	M10009A0C16000	ISO 4032	8	0,395	
18	12	Sechskantschrauben mit Ganzgewinde ISO 4017 - M16 x 70	M10009S0C16070	ISO 4017	8.8	1,783	
17	224	Scheibe ISO 7089 - 12 Stahl	M10001S0C13001	ISO 7089	Stahl	1,405	
16	112	Sechskantmutter DIN 985 - M12	M10008F0F12000	DIN 985	8 verz.	2,118	
15	72	Sechskantschrauben mit Ganzgewinde ISO 4017 - M12 x 40	M10009S0C12040	ISO 4017	8.8	3,31	
11	16	Klemme B für Gitterrost	M18BM0531-B001		S.355.JR	0,8	
10	18	Treppenstufe "Stabil" 62/40/2 mm x 800	M18D0G220270002		St. verz.	103,358	
6	2	Leiste	Z24.019AF13.006		S.355.JR	3,194	
5	5	Stütze	Z24.019AF14.005		Diverse	179,543	
4	2	Treppe	Z24.019AF14.004		S.355.JR	235,068	
3	2	Treppe	Z24.019AF14.003		S.355.JR	235,068	
2	4	Gitterrost	Z24.019AF14.002		St. verz.	44	
1	1	Podest	Z24.019AF13.001		S.355.JR	463,923	

Ltr./Nr./Zark.	Stück/Gart.	Benennung/Title	Artikel-Nr./Item No.	DIN/Typ	Werkstoff/Material	Gewicht/Weight	Bemerkung/Notes

Ver./Rev.	Änderung/Title	Datum/Date	Name

Änderungsverlauf/Revision history

Kundenartikelnummer/Verbauung
Customer item number/Usage

Allgemeintoleranzen DIN ISO 2768-mK
Tolerances/Tolerancing SIZE ISO 14405 ISO 8015
Zulässige Abweichungen
Permissible general tolerances
Schutzvermerk beachten
Observe copyright
ISO 16016
Kanten/Edges ISO 13715

Werkstoff
Material

Fertiggewicht
Finished weight 1288,049 kg

Bültmann
Partners in know-how
+49 2394 18-0
www.bueltmann.com

Benennung/Title/Désignation/Denominación/Denominazione:
Übergang
Transition

	Datum Date	Name Name
Ansprechpartner Contact person		TF
Freigegeben Released	03.06.2025	TF
Angelegt Created	23.05.2025	TF

Zeichnungs-Nr./Drawing No.: B24013AF13.000
Dat: 0050676.dw Model: 0050676.ipt Ursprung

Revision Revision 0

Blatt Sheet 1
1 Blättter Sheets

Für diese Zeichnung behalten wir uns alle Rechte vor / We reserve all rights to this drawing